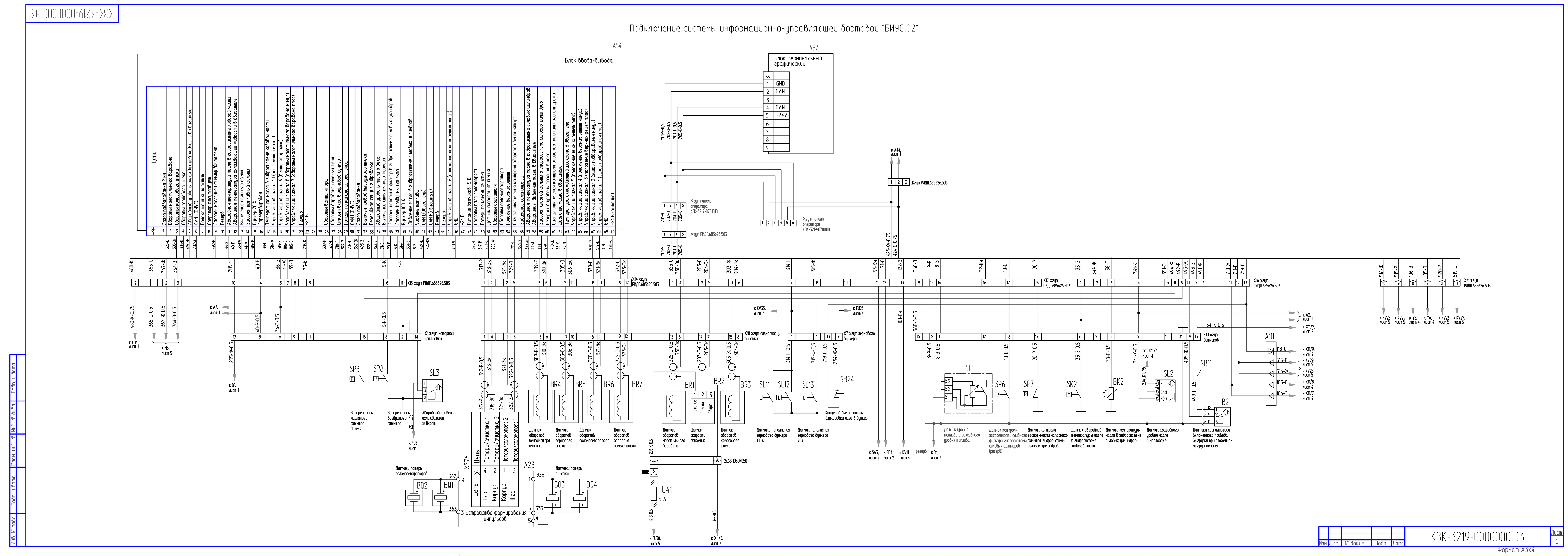
КЗК-3219-0000000 ЭЗ
Подключение системы информационно-управляющей бортовой "БИУС.02"
А54
Блок ввода-вывода
А57
Блок терминальный графический
Устройство формирования импульсов
КЗК-3219-0000000 ЭЗ
Лист 6
Формат А3х4

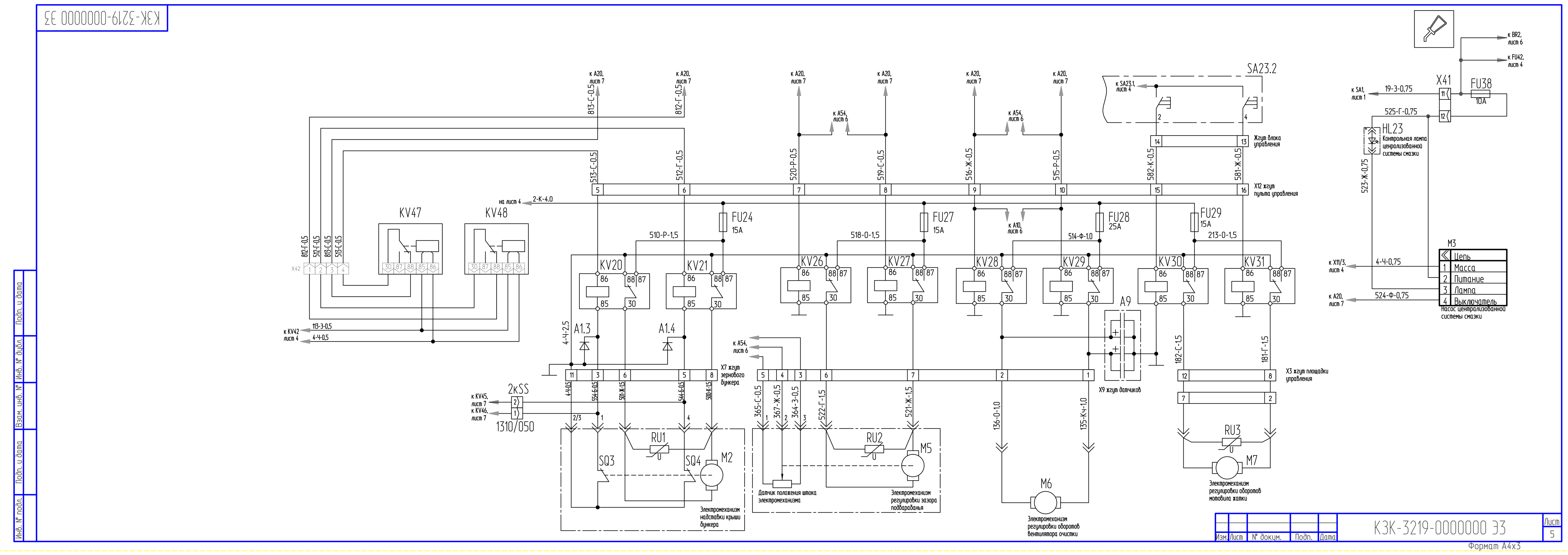
КЗК-3219-0000000 ЭЗ
КЗК-3219-0000000 ЭЗ
Лист 5
Формат А4х3

КЗК-3219-0000000 ЭЗ
STOP
Таблица 1 - Включение электромагнитов гидроблоков Гб1 и Гб2
Таблица 2 - Включение электромагнитов гидроблоков Гб3
Таблица 3 - Включение электромагнитов гидроблока Гб9.1
Таблица 4 - Включение электромагнитов гидроблока Гб12.1
Таблица 5 - Включение электромагнитов гидроблока Гб11
КЗК-3219-0000000 ЭЗ
Лист 4
Формат А4х7