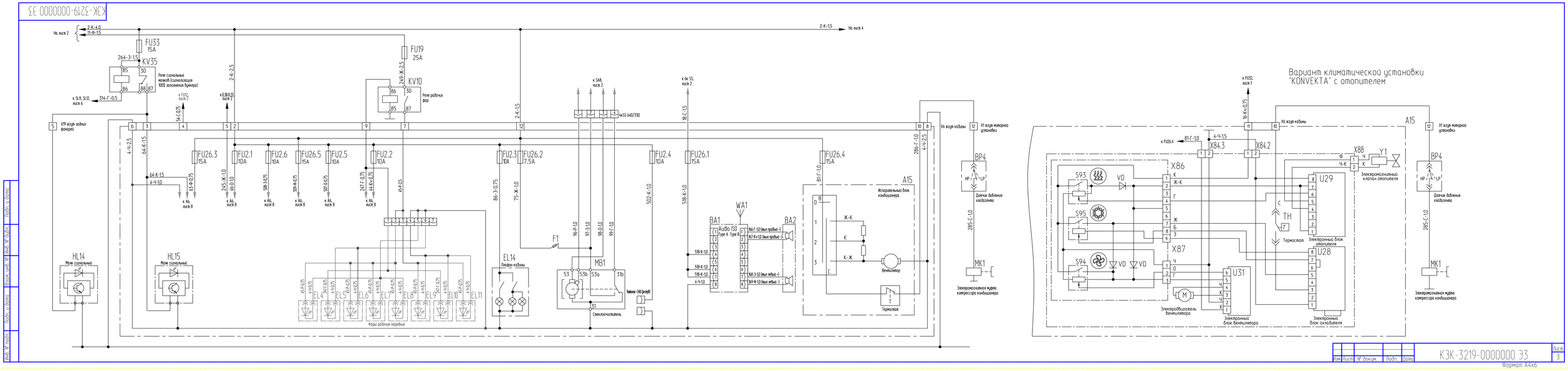
КЗК-3219-0000000 ЭЗ
Вариант климатической установки "KONVEKTA" с отопителем
Формат А4х6

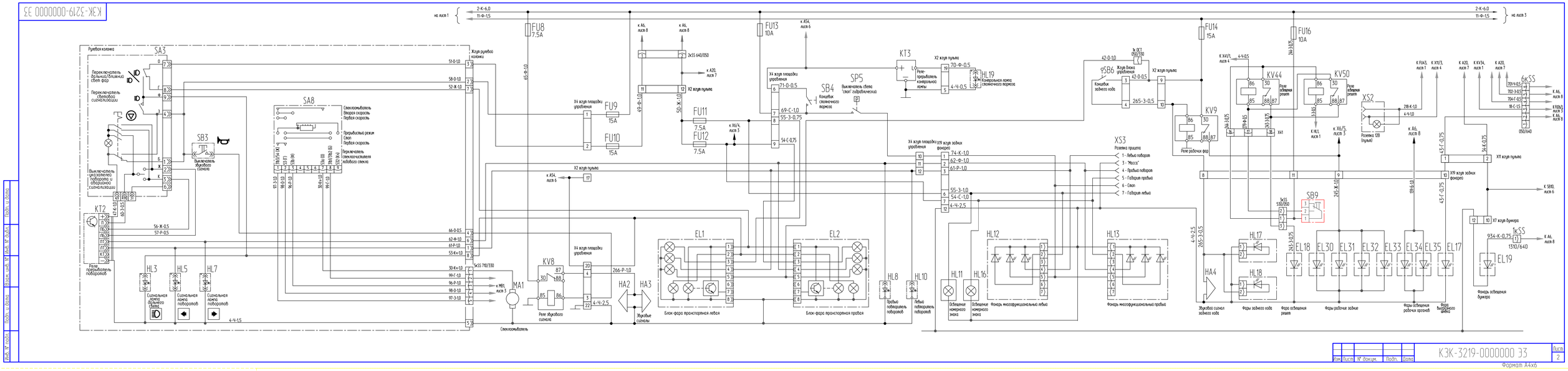
КЗК-3219-0000000 ЭЗ
Формат А4х6

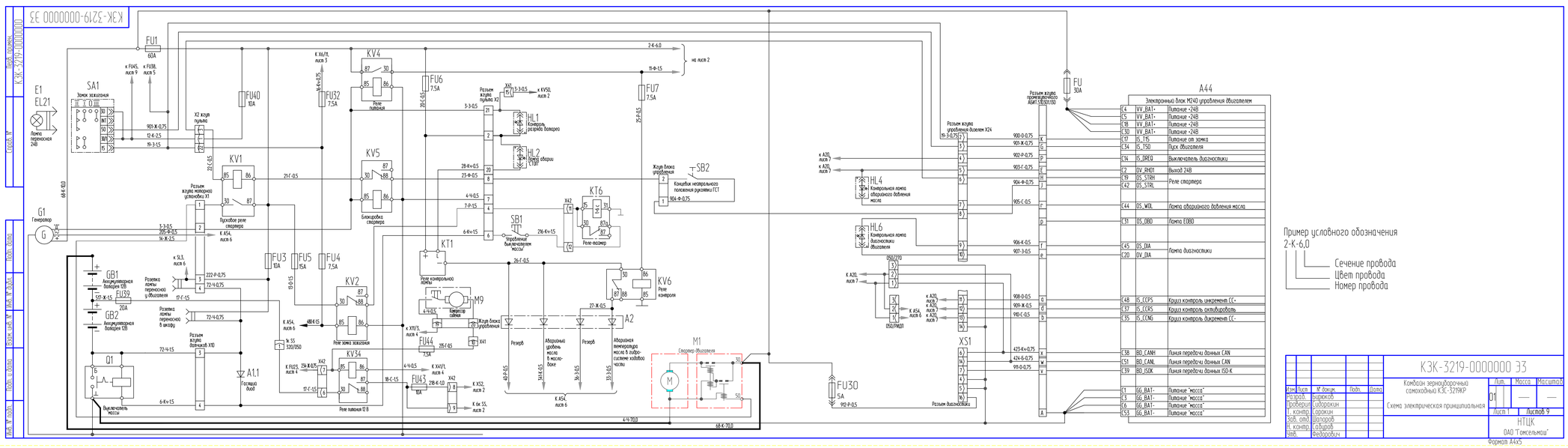
КЗК-3219-0000000 ЭЗ
Пример условного обозначения
2-К-6,0
Сечение провода
Цвет провода
Номер провода
Формат А4х5